PLYMOVENT®
clean air at work

MOBILEPRO

MOBILT SVETSRÖKUTSUG

MobilePro är en mobil filterenhet med inbyggd fläkt. Den högeffektiva filterpatronen är självrensnade via den integrerade RamAir ™ pulsförstärkaren, baserat på extern tryckluftsförsörjning.

Tack vare de fyra transport hjulen (varav två är länkhjul försedda med broms), är MobilePro lämplig för användning för mindre anläggningar eller i närheten av föroreningskällor som inte är fasta arbetsplatser.

Utsugsarm beställs separat.

APPLIKATIONER

MobilePro är avsedd att användas för följande applikationer:

- MIG-MAG/GMAW svetsning
- TIG svetsning
- FCAW svetsning
- stick/MMAW svetsning
- slipning
- polering
- efterbehandling

TEKNISK DATA

Dimensioner och egenskaper	
Material (hölje): • stålgrad • stålgrad nr.	elektro förzinkat stål (enligt DIN EN 10152) • DC01+ZE • 1.0330
Färg	gul RAL 1004
Vikt (net)	169 kg (373 lbs.)
Matningskabel: • typ • längd	Utan kontakt • SJOOW 3xAWG14 • 4,5 m (14.8 ft)
Kontakt: • 115V/1ph/60Hz • 230V/1ph/50Hz • 400V/3ph/50Hz+N	Typ: • NEMA 5-15P • ingen • ingen
Kapacitet uppsamlingskärl	10 liter (2.6 gallon)
Filter patron	
Typ	CART-O
Form	cylindrisk
Filter material	100% BiCo polyester
Filteryta	20 m² (215 ft²)
Filter klass	M enligt DIN EN 60335-2-69
Tvättbar	ja (t.ex. genom att använda Plymovent EFC-tvättmedel)
Tryckluft system	
Erforderlig tryckluft kvalité	torr och oljefri enligt ISO 8573-3 klass 6
Inlopp tryck	5-10 bar (75-150 PSI)
Erforderligt tryck	5 bar (75 PSI) (via integrerad trycklufts regulator)
Trycklufts anslutning	G 3/8" (hona)
Trycklufts förbrukning	35 Nl (1.2 ft³) per puls
Volym tryckluftstank	10 liter (2.6 gallon)
Aktivering tryckluftsrensning (endast online)	• tryckstyrd (tröskelvärde: 1000 Pa / 4 in. WG) • manuellt via tryckknapp
Varaktighet för rengöringscykel (6 pulser)	60 sek
Prestanda	
Fläkt typ	radial
Utsugskapacitet (inkl. utsugsarm)	max. 1200 m³/h (700 CFM)
Fläkt hastighet: • 50Hz • 60Hz	• 2900 rpm • 3390 rpm
Ljudnivå	72 dB(A) enligt ISO 3746
Eldata	
Effektförbrukning	1,1 kW (1.5 HP)
Tillgängliga anslutningsspänningar	*se beställningsinformation*
Motor design	IEC
Energi effektivitet: • enfas motor • trefas motor	• n.a. • IE3 / premium
Omgivande förutsättngar	
Process temperatur: • min. • nom. • max.	• 5°C (41°F) • 20°C (68°F) • 70°C (158°F)
Max. relativ luftfuktighet	90%
Lämplig för utomhusbruk	nej
Lagring	• 5-45°C (41-113°F) • relativ luftfuktighet max. 80%

product data sheet

PLYMOVENT®
clean air at work

■ Alternativ och tillbehör	
CART-OA (filter patron)	100% BiCo polyester filter patron 10 m² (108 ft²), anti-statisk (istället för CART-O)
EFC	tvättmedel för att tvätta filterpatronen
■ Produktkombinationer	
KUA-2/S / KUA-3/S / KUA-4/S	kullagrad utsugsarm (360° roterbar)
EA-3/S / EA-4/S	slangarm (360° roterbar)
Option: HL-20/24-160	halogen arbetsbelysning med tryckknapp (arm 359° roterbar)
■ Leverans	
Mobil enhet – Sexkantskruv M6x25 (8) – Bricka (8) – Kabel (2)	
■ Beställningsinformation	
Artikel nr.: • 0000104174 • 0000104173 • 0000104176	MobilePro: • 115V/1ph/60Hz (Canada) • 230V/1ph/50Hz • 400V/3ph/50Hz+N
Number/package	1
■ Leveransspecifikation	
Bruttovikt (inkl. pall)	206 kg (454 lbs.)
Förpackningsdimensioner (inkl. pall)	800 x 1200 x 1200 cm (47.2 x 31.5 x 47.2 in.)
Max. antal/pall	1 (stapelbar: max. 2 pall)
Tariffkod	8421.39.2090

MÅTTUPPGIFTER

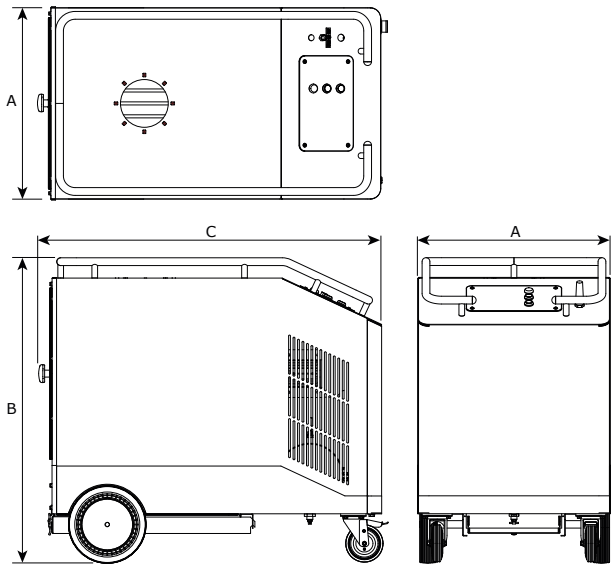

	mm	inch
A	646	25.4
B	1024	40.3
C	1150	45.3

EGENSKAPER & FÖRDELAR

Mångsidigt styrhandtag:
- lätt att flytta enheten
- tillåter att placera verktyg på enheten och förhindrar att de faller av

Låsbar stoft uppsamlingskärl

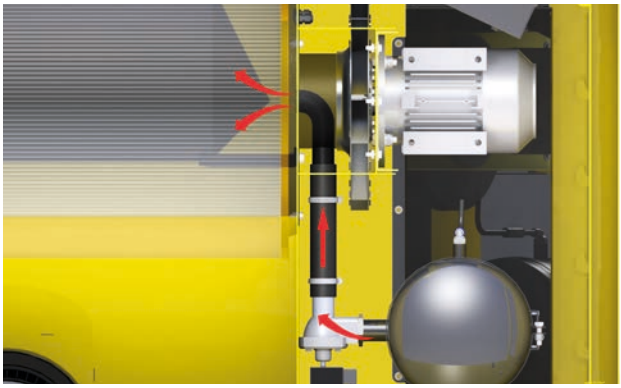

RamAir ™ pulsförstärkare: effektiv rengöring av filterpatronen med kraftfulla tryckluftspulser

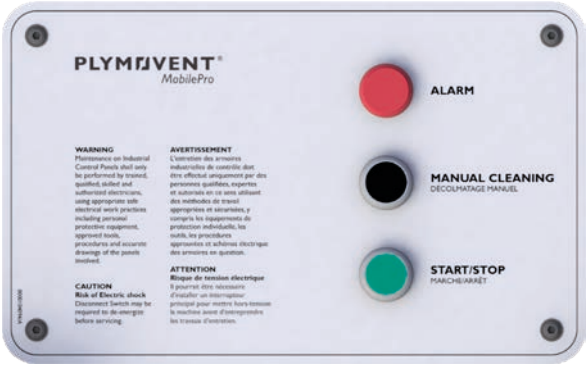

Enkel styrning enligt UL-508A Standard

PLYMOVENT®
clean air at work

ARBETSOMRÅDE

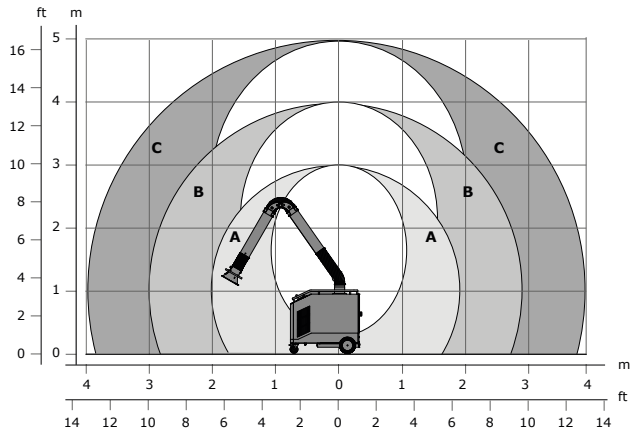

A	KUA-2/S	
B	KUA-3/S	EA-3/S
C	KUA-4/S	EA-4/S

MobilePro med utsugsarm

GODKÄNNANDE/CERTIFIKAT

CE	
RoHS	Direktiv 2011/65/EC (RoHS) giltigt från 8 June 2011
IFA	IFA W3 (avvaktan)

Applikation begränsningar
Använd **inte** produkten för följande applikationer eller under följande omständigheter: polering i kombination med slipning, svetsning eller någon annan applikation som genererar gnistor (fibrer från polering eller slipskivor är mycket brandfarligt och utgör en stor risk för filterbränder när de utsätts för gnistor) | aluminium laserskärning | oljedimma | tung oljedimma i svetsröken | arc-air gouging | utsug av aggressiv rök och gaser (t.ex. från syror, baser, lodpasta som innehåller litium)| utsug av heta gaser (mer än70°C/158°F kontinuerligt) | gslipning av aluminium och magnesium | termisk sprutning | utsug av cement-, såg-, trästoft m.m. | suga upp cigarretter, cigarrer, oljiga trasor eller brinnande partiklar, föremål och syror | explosiva miljöer eller explosiva ämnen/gaser

Prodkt typ	**MobilePro**
Artikel nr.	*se beställnings information*
Produkt kategori	mobil filter enhet
Version	140116/F

Senast versionen finns alltid på www.plymovent.com