PLYMOVENT®
clean air at work

KUA

FLEXIBEL UTSUGSARM

Kullagrad utsugsarm med utanpåliggande, lättjusterbar mellanled. Huven har en skyddsnät och ett manuellt spjäll. Armen kan vridas 360 grader.

KUA arm finns tillgänglig i fyra olika modeller:
- modell **H**: för hängande montering (väggfäste ingår)
- modell **S**: för stående montering (t ex på en mobil enhet)
- modell **ATEX**: godkänd för användning i explosiva miljöer Zon 22; märkning EX II 3D (endast för upphängande montering)
- modell **H-D**: för att hänga montering, med förseglade avstängningsspjäll

APPLIKATIONER

KUA är avsedd att användas för följande applikationer:
- MIG-MAG/GMAW svetsning
- TIG svetsning
- FCAW svetsning
- stick/MMAW svetsning

TEKNISK DATA

Dimensioner och egenskaper	
Diameter: • rör • huv	 • Ø 160 mm • Ø 300 mm
Material rör	aluminium
Material slang: • modell H and S • modell ATEX	 • PVC stålspiral • polyethylene med fjäderståltråd
Färg: • rör • slang	 • gul RAL 1004 • svart
Prestanda	
Rekommenderat luftflöde	800-1200 m³/h
Omgivande förutsättningar	
Arbetstemperatur: • min. • nom. • max.	 • 5°C • 20°C • 70°C
Max. relativ fuktighet	90%
Användning utomhus	nej
Lagring	• 5-45°C • relativ fuktighet max. 90%
Tillgängliga alternativ	
KUA alla modeller (utan för ATEX modell)	
S-100	manual på/av-knapp för montering huv
HL-20/24-160	manual på/av-knapp för montering huv inkl. belysning
Produktkombinationer	
KUA-2/H | 3/H | 4/H (inkl. ATEX modell)	
FUA-1800 | FUA-2100	fläkt
FM-15 | FM-25 | FM-35 | FM-45	bärarm
ERC	frånlufts profil
PA-110 | PA-220	pelare
SLE-30	förlängnings slang
KUA-2/S | 3/S | 4/S	
MobilePro	Mobil filter enhet
Leverans	
• H modell: utsugsarm (i delar) – Väggfäste • S modell: utsugsarm (i delar)	
Orderinformation	
Antal/paket	1
Leveransspecifikation	
Tariffkod	8421.9900.99

RÄCKVIDD

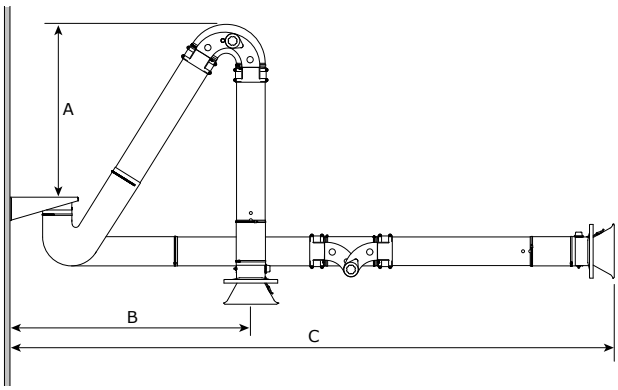

	KUA-2/H	KUA-3/H	KUA-4/H
A	455 mm	950 mm	1250 mm
B	min. 1030 mm	min. 1335 mm	min. 1525 mm
C	max. 2500 mm	max. 3350 mm	max. 4040 mm

product data sheet

PLYMOVENT®
clean air at work

Övriga specifikationer

	KUA-2/H	KUA-2/S	KUA-3/H	KUA-3/S	KUA-4/H	KUA-4/S
Dimensioner och egenskaper						
Längd	2 m	2 m	3 m	3 m	4 m	4 m
Vikt (net)	18,5 kg	14 kg	21 kg	16 kg	22 kg	17 kg
Order information						
Art. nr.	0000101154	0000101168	0000101157	0000101170	0000101160	0000101173
Art. nr. (ATEX)	0000101176	-	0000101178	-	0000101180	-
Art. nr. (H-D)	0000101164	-	0000101165	-	0000101166	-
Leveransspecifikation						
Bruttovikt	20 kg	16 kg	21,5 kg	19,5 kg	23 kg	21 kg
Paketdimension	1200 x 300 x 390 mm		1600 x 300 x 500 mm		2100 x 300 x 500 mm	

MONTERINGS MÖJLIGHETER "H" MODELL

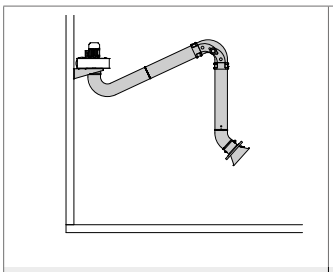
KUA + FUA

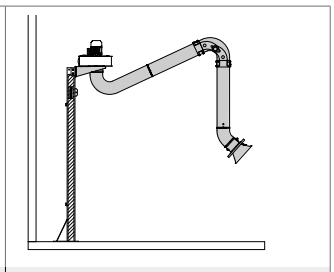
KUA + FUA + PA-220

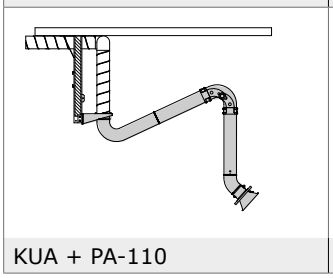
KUA + PA-110

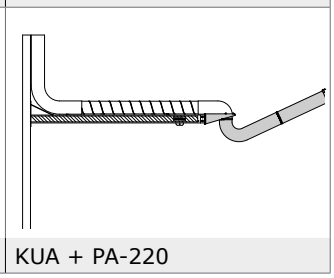
KUA + PA-220

TRYCKFALL

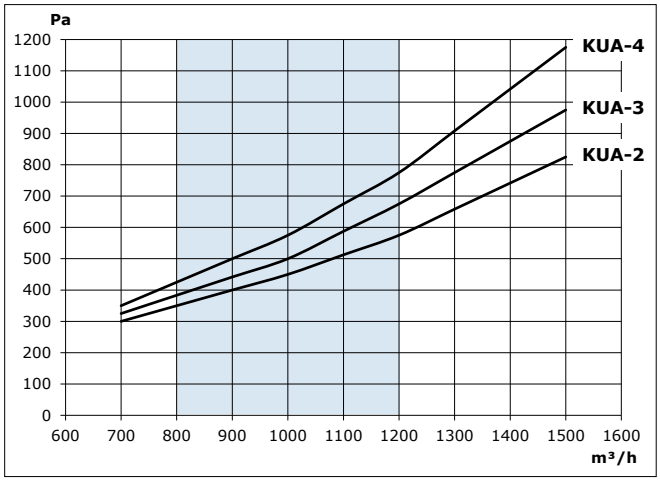

EGENSKAPER & FÖRDELAR

Utanpåliggande mellanled möjliggör enkel justering; inga verktyg krävs

Lågt motstånd aluminium rör

Huv är 110° rörlig

Applikation begränsningar
Använd inte produkten för följande applikationer eller under följande omständigheter: polering i kombination med slipning, svetsning eller någon annan applikation som genererar gnistor (fibrer från polering eller slipskivor är mycket brandfarligt och utgör en stor risk för filterbränder när de utsätts för gnistor) | aluminium laserskärning | oljedimma | tung oljedimma i svetsröken | arc-air gouging | utsug av aggressiv rök och gaser (t.ex. från syror, baser, lodpasta som innehåller litium)| utsug av heta gaser (mer än70°C/158°F kontinuerligt) | gslipning av aluminium och magnesium | termisk sprutning | utsug av cement-, såg-, trästoft m.m. | suga upp cigarretter, cigarrer, oljiga trasor eller brinnande partiklar, föremål och syror | explosiva miljöer eller explosiva ämnen/gaser

Produkt typ	**KUA**
Artikel nr.	se beställnings information
Produkt kategori	utsugsarmar
Version	141016/B

Senast versionen finns alltid på www.plymovent.com